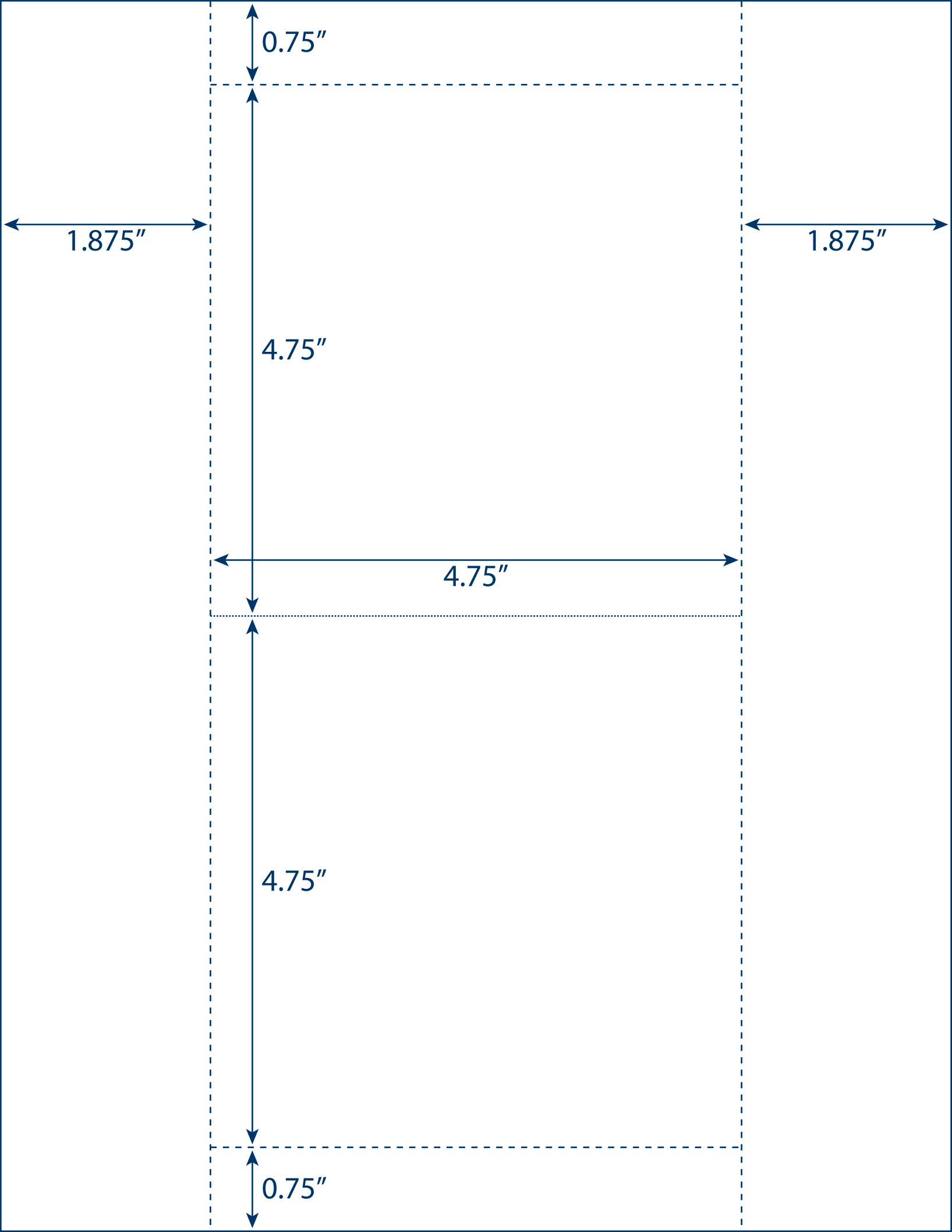
0.75″
1.875″
1.875″
4.75″
4.75″
4.75″
0.75″